MOB 400 G2

Betoneira Fischer

Manual de instruções e Rede de postos autorizados

Modelo: MOB-400 G2

Importante

Antes de instalar ou operar este equipamento, faça uma leitura completa deste manual. Nele estão contidas informações que irão instruir o operador sobre o funcionamento ideal, evitando assim acidentes de trabalho e manutenções prematuras.

Alertas de Segurança

Não remova as proteções ou dispositivos de segurança do equipamento

Evite contato com as peças rotativas do equipamento quando ligado

Cód. Manual 16697 Rev. 02

Parabéns

AO COMPRAR UM PRODUTO COM A MARCA FISCHER, VOCÊ FAZ A ESCOLHA CERTA!

A FISCHER, presente no mercado há mais de 45 anos, é reconhecida por seus produtos que apresentam altíssimo nível de qualidade e uma perfeita adequação para uso. Líder de mercado nos segmentos onde atua, a Fischer, além de contar com ótimos produtos, proporciona um serviço de assistência técnica eficiente.

As betoneiras FISCHER foram projetadas para as atividades mais exigentes, facilitando os trabalhos e aumentando a produtividade.

Sumário

- Identificando o produto 03
- Características técnicas 04
- Recomendações 05
- Alertas de segurança 06
- Características elétricas 09
- Proteções, dispositivos e sinalizações de segurança 10
- Içamento, transporte e movimentação interna em obra 11
- Instalação do equipamento 12
- Inspeção pré-uso 13
- Utilizando o produto com segurança 14
- Passo-a-passo para produzir um concreto 15
- Limpeza e lubrificação 16
- Pontos de lubrificação 17
- Manutenção 18
- Regulagem da altura da cremalheira 19
- Vista explodida 20
- Lista de peças 22
- Garantia 23
- Rede de postos autorizados 24
- Anotações 30
- SAC (Serviço de atendimento ao consumidor) 31

Identificando o produto

A betoneira Fischer MOB-400 G2 é um equipamento projetado para trabalhos pesados na construção civil. É composta por um tambor com capacidade nominal de 400 litros.

O responsável pela rotação do tambor é um motor elétrico de 2 cv, que aciona um sistema de transmissão primário de polias e correias, que por sua vez aciona o sistema secundário de transmissão de pinhão e cremalheira.

O sistema de descarga de material é manual.

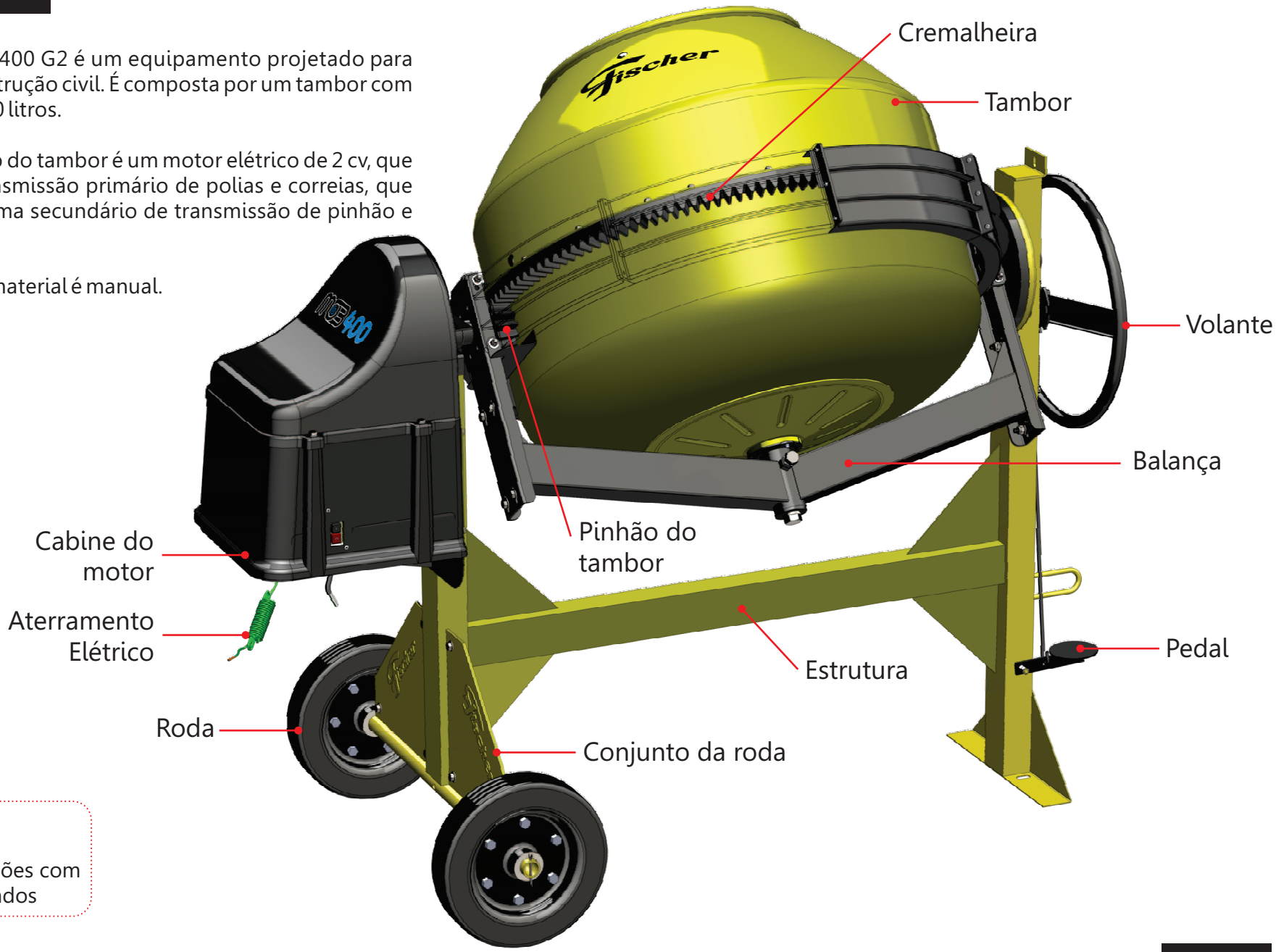

Acompanha o produto:

- 01 Manual de instruções com rede de postos autorizados

Tipo de equipamento	BETONEIRA ESTACIONÁRIA PARA MISTURA DE CONCRETO E ARGAMASSA
Modelo	MOB-400 G2

	S/ motor	Monof.		Trifásica	
Voltagem	-	127V	220V	220V	380V
Frequência	-	60 Hz		60 Hz	
Corrente	-	27,2A	13,6A	6,61A	3,83A
Consumo energético	-	1,5 kWh		1,5 kWh	
Potência do motor	-	2,0 CV		2,0 CV	
Rotação do motor	-	1740rpm		1740rpm	
Fio terra	Sim	Sim		Sim	
Comprimento cabo alimentação	170mm	170mm		170mm	
Dimensões do produto montado (A x L x P)	1515 x 1070 x 1800mm	1515 x 1070 x 1800mm		1515 x 1070 x 1800mm	
Volume unitário	2,92m³	2,92m³		2,92m³	
Peso do produto (Cremalheira de Nylon)	148,5kg	167kg		165kg	
Peso do produto (Cremalheira de Ferro Fundido)	165,5kg	184kg		182kg	
Carga de trabalho	280 litros	280 litros		280 litros	
Capacidade nominal	400 litros	400 litros		400 litros	
Rotação do tambor (rpm)	29	29		29	
Correia	A-48 (2x)	A-48 (2x)		A-48 (2x)	

- Este manual tem o objetivo de informar sobre a forma correta de instalar, operar e fazer as manutenções do equipamento, visando evitar possíveis acidentes, incidentes, defeitos e prejuízos em função do uso incorreto ou por ausência da manutenção preventiva. Para sua segurança, leia atentamente este manual, em caso de dúvidas entre em contato com o SAC Fischer através dos telefones 0800 47 3535 | 0800 729 3535 ou pelo email sac@fischer.com.br;

- Esta contido neste manual informações importantes sobre segurança, instalação, estrutura, funcionamento, operação e manutenção. Deve-se seguir rigorosamente todas as instruções, com objetivo de manter a segurança das pessoas e o direito a garantia do equipamento;

- Mantenha este manual em local de fácil acesso;

- A inspeção de pré-uso deve ser executada no início de cada turno de trabalho, antes de começar a trabalhar e após manutenções. Tem como objetivo principal, detectar os defeitos evidentes nas peças mais importantes de funcionamento e segurança, assim como manter a limpeza e a lubrificação renovadas, para maiores informações vide página 13.

Importante:

- Antes de ligar o equipamento, lubrifique nos pontos indicados na página 17;
- A Irmãos Fischer S/A não se responsabiliza por eventuais danos ocorridos em função da ausência de lubrificação, neste caso, o cliente perderá a garantia do produto.

Alertas de segurança

- Leia atentamente as instruções contidas neste manual antes de instalar ou utilizar a Betoneira Fischer MOB-400;
- É extremamente importante o armazenamento deste manual em um local de fácil acesso, pois, estão contidas as informações para utilização correta e manutenções periódicas;
- Este equipamento é para uso na construção civil. Foi projetado para o preparo de concreto e argamassa por meio de mistura dos materiais previamente dosados. A utilização para outros fins e/ou materiais, podem ocasionar corrosão excessiva ou quebra prematura de componentes, resultando em um aumento dos riscos de acidentes;
- Para se obter um maior nível de segurança e confiabilidade do equipamento, é de suma importância a realização regular de manutenções preventivas - caso haja necessidade de manutenção corretiva (elétrica ou mecânica), recomendamos que seja feita através da rede de postos autorizados Fischer (Vide página 24);

Importante:

- Muitos acidentes podem ser evitados se as instruções contidas neste manual forem seguidas corretamente. Antes de operar o equipamento certifique-se que compreendeu todos os procedimentos da operação. A operação segura deste equipamento exige treinamento e conhecimento adequados. Todos os operadores devem receber instruções de profissional qualificado, capacitado e supervisionado por um profissional legalmente habilitado mediante comprovação através de certificado e/ou lista de presença;
- A cada ano, todo operador do equipamento deverá participar um novo treinamento (reciclagem), conforme orientações deste manual e nas referidas normas de segurança, entre elas a NR-10, NR-12, NR-18 e outras que o responsável técnico da obra considerar pertinentes.

- O cliente deve adotar todas as medidas necessárias para a prevenção de acidentes no local de trabalho, seguindo as recomendações deste manual e as especificações das normas de segurança vigentes;
- Se o equipamento apresentar marcas de queda, não deverá ser utilizado, pois pode não ser seguro para o operador;
- Crianças não tem consciência dos riscos dos equipamentos elétricos, portanto mantenha-as longe durante funcionamento;
- Durante o funcionamento, posicionar a betoneira em local firme e plano. Mantenha um limite de área exclusivo para trabalhar com a betoneira (vide página 12), mantendo o local sempre limpo, com acesso sem obstrução e com iluminação adequada;
- O operador deve ser treinado ou qualificado para operar este equipamento;
- Não introduzir objetos / ferramentas no tambor quando a betoneira estiver em funcionamento, para evitar acidentes;
- Não utilizar roupas folgadas, que possam se prender ao equipamento;
- Cuidado com as partes rotativas da betoneira, evite o contato durante o funcionamento;
- Evitar o contato com a superfície quente do motor. Para se realizar qualquer atividade próximo ao motor, espere o motor esfriar;
- Nível de ruído com a betoneira ligada: Sem carga: 76 a 78 dB(A) | Com areia: 82 a 85 dB(A) | Com brita ou cascalho: 90 a 92 dB(A);
- O uso de equipamentos de proteção individual (EPI) é necessário para operar o equipamento, como óculos de segurança, protetor auricular, máscara semifacial, avental de PVC, luvas de PVC ou látex e calçados de segurança;

Faça a manutenção preventiva conforme especificado neste manual com pessoas qualificadas e dentro dos prazos;

- Jamais opere o equipamento sob chuva, com extensões molhadas ou em locais molhados, o ideal é criar uma cobertura (vide página 12) ;
- Ao realizar a limpeza do equipamento, nunca coloque água diretamente no motor;
- Riscos expostos: Choques elétricos, esmagamento de membros, tombamento e queda durante transporte e utilização, choques mecânicos (contato com partes móveis) e ruído elevado;
- Procedimentos à realizar nas seguintes situações de emergência:
  - Choques elétricos eminentes: Desligar o equipamento da rede elétrica, contatar um profissional habilitado ou um Posto autorizado Fischer para fazer uma avaliação da origem do problema;
  - Quebra de componente: Em caso de peças defeituosas ou faltantes, entre imediatamente em contato com SAC Fischer: 0800 47 3535 | 0800 729 3535 para reposição das mesmas. Com o equipamento desligado, efetue uma verificação diária dos componentes. Em caso de problemas, entre imediatamente em contato com um Posto Autorizado Fischer (Vide página 24);
- A Irmãos Fischer S/A não assume nenhuma responsabilidade por ações que venham resultar em danos por uso inadequado, se estas providências não forem observadas.

Características elétricas

- Para instalação, utilize sempre produtos normalizados pelo INMETRO;
- A instalação dos motores (para betoneiras fornecidas sem motor) deve ser supervisionada por profissional legalmente habilitado e laudo (relatórios, medições e ART);
- A tomada, plug e/ou conexões e cabos de alimentação deverão suportar a corrente, potência e tensão, informadas para o produto na tabela de características técnicas (vide página 04);
- A dimensão recomendada da bitola para extensão do cabo elétrico para alimentação da betoneira Fischer MOB-400 é 4,0 mm²;
- O comprimento máximo da extensão não poderá ultrapassar a 15 metros, havendo necessidade de uma extensão com comprimento maior, consulte um técnico autorizado para determinação da bitola adequada. Extensões mal dimensionadas podem causar incêndio ou queima do motor;
- O cabo de alimentação deverá estar sempre livre, sem nada o tensionado ou esticando;
- Este equipamento prevê aterramento elétrico. Providencie rede de aterramento para conectar o fio terra. Para maiores informações o cliente deve consultar a norma NBR 5410 da ABNT, antes de executar o aterramento elétrico do equipamento;
- Nunca utilizar o neutro da rede elétrica para aterramento;
- Para equipamentos fornecidos com motor, verifique sempre se a tensão informada no equipamento é igual a tensão da rede;
- Antes de utilizar o equipamento, inspecione toda extensão elétrica, buscando cortes ou conexões rompidas. Não utilize extensões elétricas que estejam danificadas;
- É proibido a utilização de conexões tipo "T";
- Sempre desconectar o cabo de alimentação da rede elétrica durante a instalação, limpeza ou manutenção do equipamento.

Medidas de segurança adotadas nos seguintes itens:

- Proteção fixa para Polias/correias do motor;
- Proteção fixa Cremalheira/pinhão do tambor;
- Opcional: Módulo de segurança elétrico, composto de dispositivo contra curto-circuito, botão liga/desliga tipo pulso (extra-baixa tensão 24V) e plug da rede com pino de aterramento.

Importante

Riscos resultantes de adulteração ou supressão das medidas de segurança:

- Proteções: Riscos de esmagamento e choques mecânicos;
- Sistema elétrico: Riscos de choques elétricos

Importante: Informações e imagens de caráter meramente ilustrativo e orientativo.

Içamento: As betoneiras devem ser içadas pelo lado inferior da balança, com a boca do tambor direcionada para o chão (conforme ilustração ao lado). Para dimensionamento do equipamento de elevação e acessórios (cintas, cabos, etc.), consulte o peso do equipamento nas Características técnicas (Página 04). Deve-se evitar movimentos bruscos e choques mecânicos;

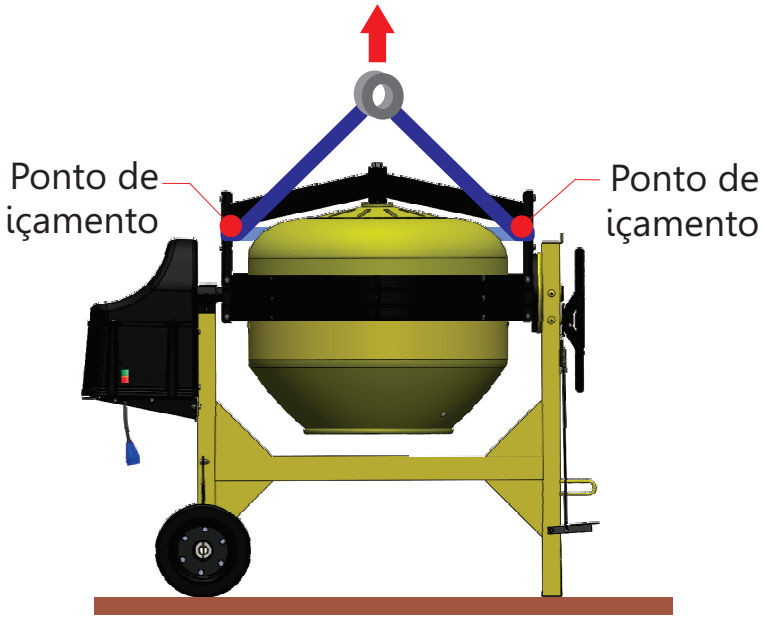

Ilustração de içamento

Transporte: As betoneiras devem ser transportas em veículos apropriados de carga, sem deslocamentos internos de modo a ocasionar riscos de capotamento e queda de altura. Em hipótese alguma, a mesma poderá ser transportada junto à pessoas no mesmo ambiente;

Movimentação interna em obra: A betoneira possui um gancho (engate) na parte frontal da estrutura para movimentação do equipamento. Para realizar a operação, primeiro deve-se elevar a betoneira, para depois deslocar horizontalmente a betoneira de modo que somente as rodas traseiras tenham contato com o chão.

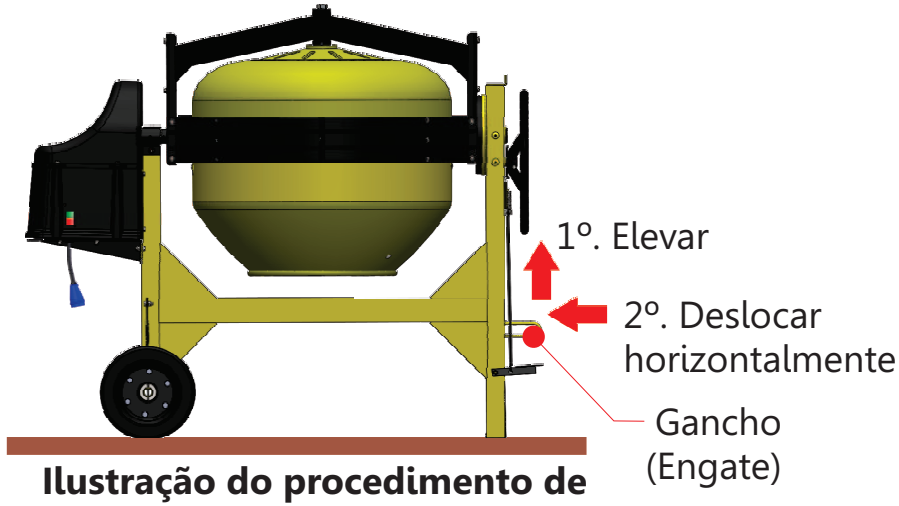

Ilustração do procedimento de movimentação interna em obra

- O equipamento deverá ser instalado em local com proteção contra chuva e interpéries climáticas, com pé direito da cobertura de no mínimo 2,8 m;

- O piso (preferencialmente de concreto) deve ser plano e rígido (recomenda-se uma leve inclinação para facilitar o escoamento da água resultante do processo de homogeneização);

- Deve-se isolar o equipamento com distância mínima de 1,5m a partir dos pontos extremos até o guarda corpo.

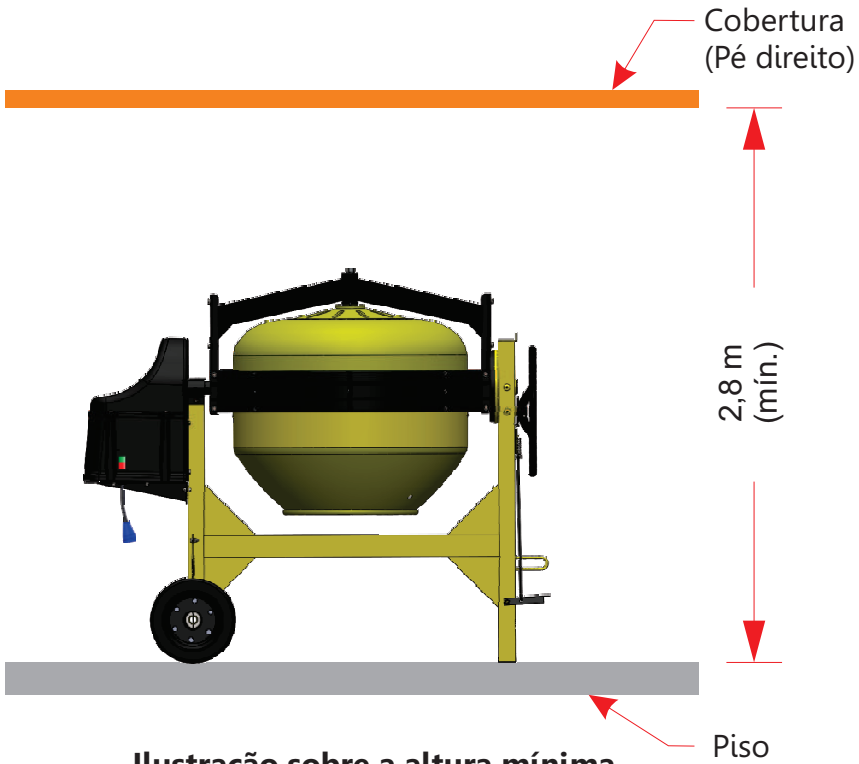

Ilustração sobre a altura mínima da cobertura (Pé direito)

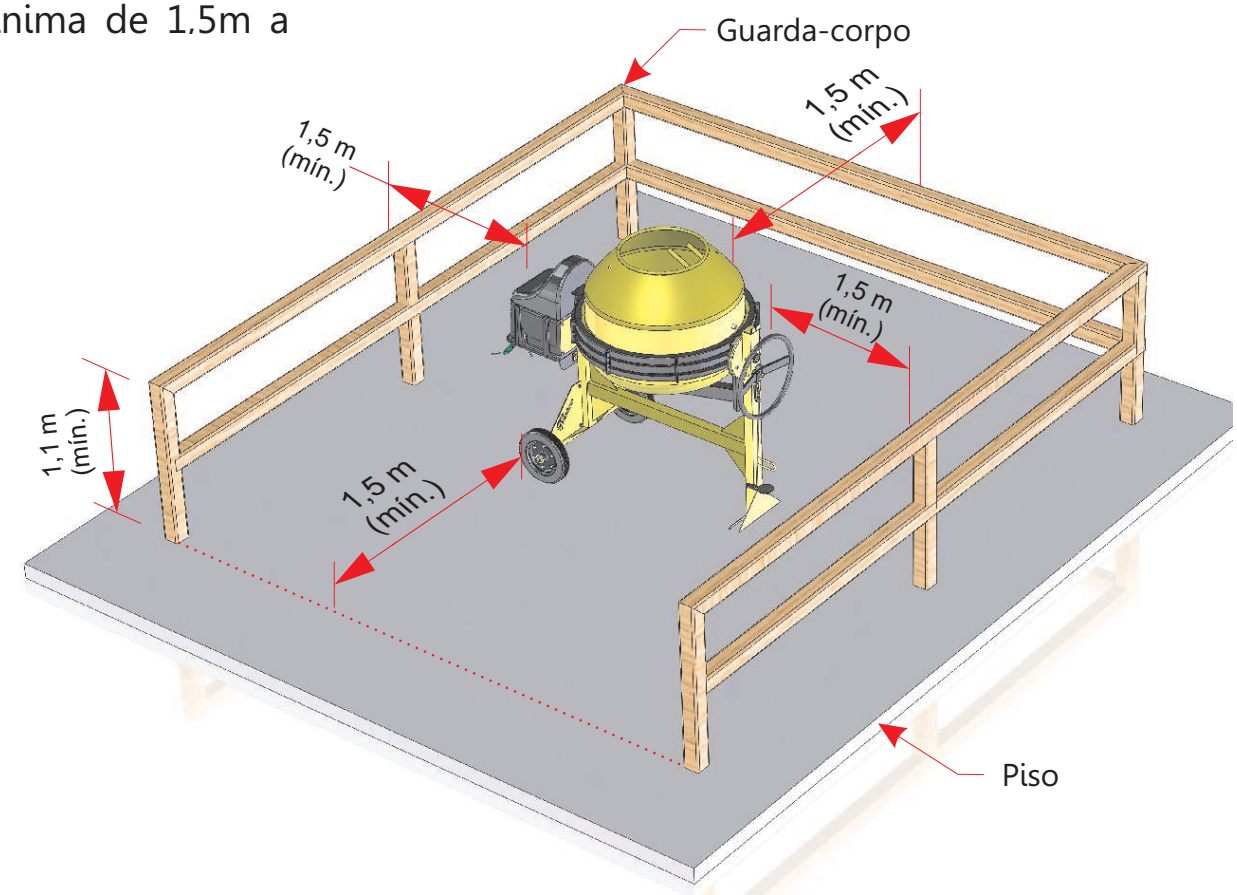

Ilustração sobre as distâncias mínimas, a partir dos pontos extremos do equipamento (Dados baseados na NR12:2010 anexo I, quadro II)

- O Ministério do Trabalho através da norma NR-12, determina que é obrigatório executar a inspeção de pré-uso do equipamento a cada início de turno, troca de operador e após manutenção;

- Itens à inspecionar:

1 - Cabos e interruptores: Usar cabos com dupla isolação sem emendas e cortes, fio terra ligado ao motor e ao plug elétrico;
2 - Pontos de lubrificação lubrificados, conforme indicação na página 17;
3 - Componentes energizados (motor, cabos e interruptores) devem estar secos, sem umidade;
4 - Isolamento da área de risco, conforme indicação na página 12;
5 - Botões de acionamento do motor em perfeitas condições;
6 - Operador deve estar treinado e com evidências do treinamento;
7 - Betoneira nivelada e bem apoiada ao chão (a estrutura não pode se movimentar durante operação).

Modelo de folha de inspeção pré-uso:

Data	Nome Funcionário	Resultado final		Assinatura	Observações
		Aprov.	Reprov.		

Importante:

- Em eventual reprovação do equipamento em uma inspeção, o responsável pela obra deverá providenciar o conserto do equipamento;

- O operário tem o direito de se recusar a trabalhar no equipamento, caso o mesmo não atenda aos requisitos mínimos de segurança específicados neste manual.

Etapas:

1 Posicionar o equipamento em uma superfície plana e firme, isto ajudará as operações de carregar e descarregar materiais;

2. Para ligar a betoneira deve-se pressionar o interruptor, que está fixado na lateral da base do motor (somente efetuar esta operação após seguir todas as recomendações contidas nos alertas de segurança, características elétricas e inspeção pré-uso deste manual);

3. Inclinar o tambor até o ângulo desejado. Para realizar este movimento, deve-se segurar o volante e acionar o pedal, após destravar o volante, gire-o para inclinar o tambor;

4. Carregar o tambor com os materiais (ex.: agregados, aglomerantes e água) e deixar misturando até obter uma massa homogênea (tempo médio de 5 minutos aproximadamente), para maiores informações vide página 15;

5. Para descarregar o tambor, segure firmemente o volante (pois o tambor está com carga) e acione o pedal, incline o tambor até sair todo o material;

Importante:

- Toda operação de carga ou descarga deverá ser realizada com o equipamento funcionando (girando). Nunca deve-se dar partida no motor com o equipamento carregado;
- Por questões de ergonomia, é recomendado a utilizado de dosagem dos materiais em baldes/latas ou padiola, com carga máxima de 23kg para baldes/lata e 46kg para padiolas;
- Nunca ultrapassar a capacidade de carga (vide tabela de características técnicas, página 04);
- Não utilizar o interruptor de forma intermitente;

Passo-a-passo para produzir um concreto

Importante: Informações e imagens de caráter meramente ilustrativo e orientativo.

ETAPA 1

Faça a dosagem previamente dos componentes através de baldes ou latas

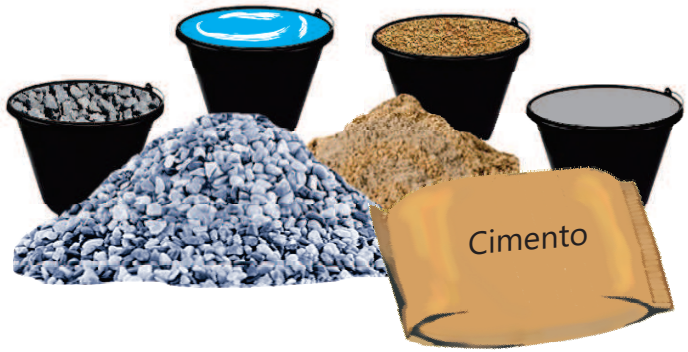

ETAPA 2

Com a betoneira ligada, adicione o agregado graúdo (brita)

ETAPA 3

Acrescente metade da quantidade de água e deixe misturar por 01 minuto

ETAPA 4

Adicione o aglomerante (cimento) e deixe misturar por 01 minuto

ETAPA 5

Acrescente o agregado miúdo (areia) e a outra metade de água restante

ETAPA 6

Para finalizar, misture os componentes por um período de 5 minutos e estará pronto

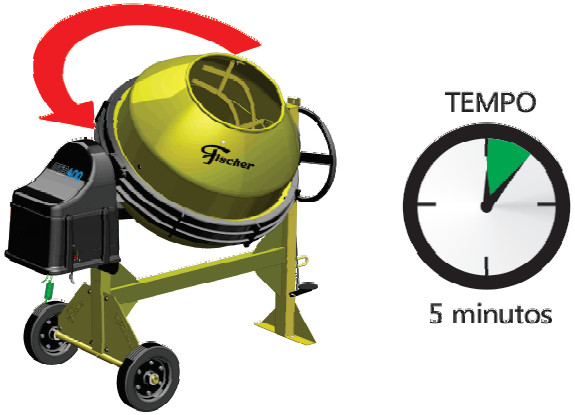

- Antes de realizar qualquer intervenção no equipamento, desconectá-lo da rede elétrica;
- Faça limpeza com água ao finalizar o trabalho, principalmente do tambor, pinhão e cremalheira. Retirando todo material impregnado sobre eles. Mantenha o tambor com a boca virada para baixo, para escoar toda a água;
- Não lance água diretamente no motor, interruptor, extensões e conexões elétricas;
- Nunca bata no tambor com ferramentas que possa danificá-lo;
- Lubrificar o produto no início da primeira utilização em todos os pontos de lubrificação (vide página 17);
- Graxas recomendadas: Shell Alvania R2, Castrol Lm2, Atlantic Litholine 2 ou similares;
- Para períodos longos sem utilização, recomenda-se proteger o equipamento com óleo ou outro tipo de anti-ferrugem;
- Recomendamos que a lubrificação seja realizada a cada intervalo de 80 horas trabalhadas do equipamento;

Importante:

- **Nunca lubrificar pinhão e cremalheira de nylon do tambor, pois a graxa pode se misturar com a areia, reduzindo o tempo de vida útil .**

Legenda dos pontos de lubrificação

1. Mancal traseiro da balança
2. Rolamentos do pinhão
3. Rolamentos do tambor
4. Mancal dianteiro da balança
5. Mancal do volante
6. Engrenagem do volante

Importante:

- Nunca lubrificar pinhão e cremalheira de nylon do tambor, pois a graxa pode se misturar com a areia, reduzindo o tempo de vida útil.

- Antes de realizar qualquer intervenção no equipamento, desconectá-lo da rede elétrica;
- Recomendamos que a manutenção ou conserto do equipamento seja feito pela rede de postos autorizados Fischer ou por profissionais qualificados. Para produtos dentro da garantia, os consertos deverão ocorrer somente através dos postos autorizados Fischer. Alguns problemas podem estar relacionados com a instalação ou operação do equipamento, não se tratando de defeitos ou quais quer problemas que exijam manutenção;
- São peças passíveis de desgaste: Cremalheira, pinhão do tambor, tambor, rolamentos, polias e correias;
- A manutenção deste equipamento deve ser realizada necessariamente no início de cada obra. Após essa manutenção inicial, recomendamos a realização de uma manutenção preventiva, a cada 80 horas de trabalho do equipamento dos seguintes itens:

  - Lubrificar os componentes móveis (vide páginas 16 e 17);
  - Verificar o desgaste e tensionamento (aperto) das correias, desgaste excessivo do tambor, cremalheira e pinhão;
  - Conferir o aperto de todos elementos de fixação (parafusos e porcas);
  - Verificar a tensão de alimentação, o motor possui uma tolerância de 10% em relação à tensão nominal;
  - Verificar todos os contatos elétricos (plugs, tomadas, extensões, interruptores, entre outros.);
  - Verificar a existência de ruídos anormais nos rolamentos, cremalheira e pinhão;
  - Verificar a altura da cremalheira em relação ao pinhão (Para efetuar a regulagem, vide página 19).

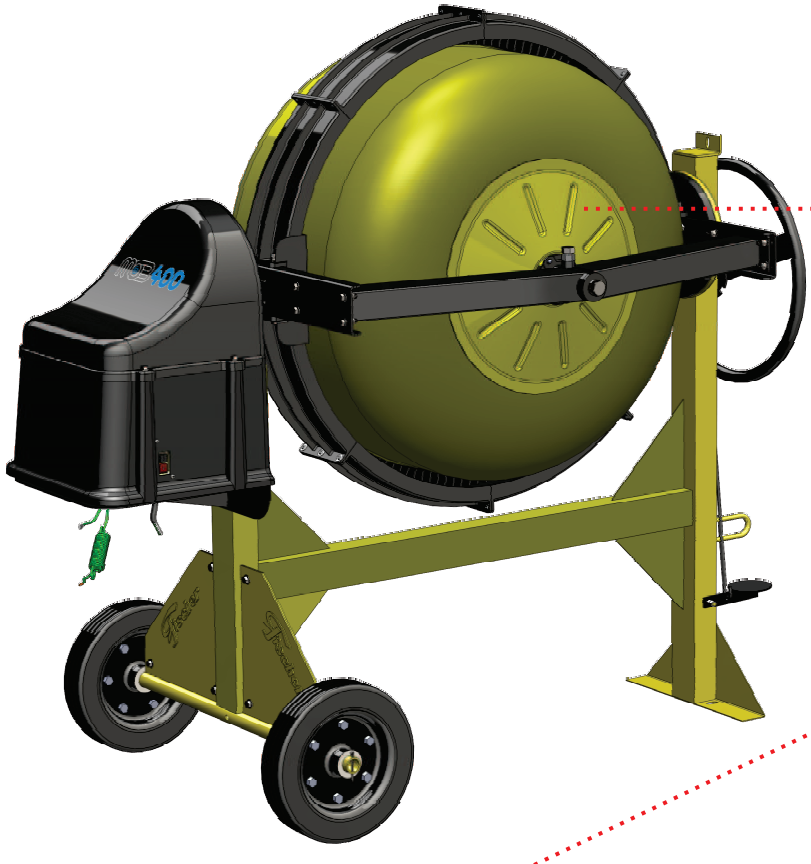

Procedimento para regulagem da altura da cremalheira:

1) Remova todo material que estiver dentro do tambor, nunca tente regular a altura da cremalheira com o tambor carregado. Retire as proteções da cremalheira;

2) Posicione o tambor na posição horizontal (conforme indicado na figura);

3) Desaperte os 08 (oito) parafusos da balança, mas sem retirar as porcas;

4) A distância ideal da altura da cremalheira é de 2 a 3 mm até o dente do pinhão;

5) Com auxílio de um martelo de borracha, aplique pequenos golpes na balança para desloca-lá, fazendo-a subir ou descer até chegar na distância ideal.

6) Por último, aperte firmemente todos os parafusos da balança e recoloque novamente as proteções da cremalheira.

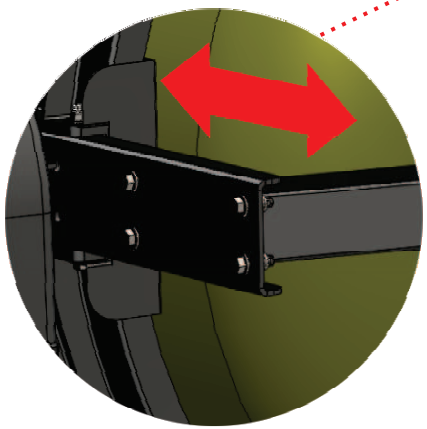

Importante:

- Nunca operar o equipamento com a altura da cremalheira fora do especificado, pois aumenta consideravelmente o nível de ruído e também ocasiona desgate prematuro dos componentes (pinhão e cremalheira);
- Recomendamos que este procedimento seja realizado a cada 80 horas de trabalho do equipamento.

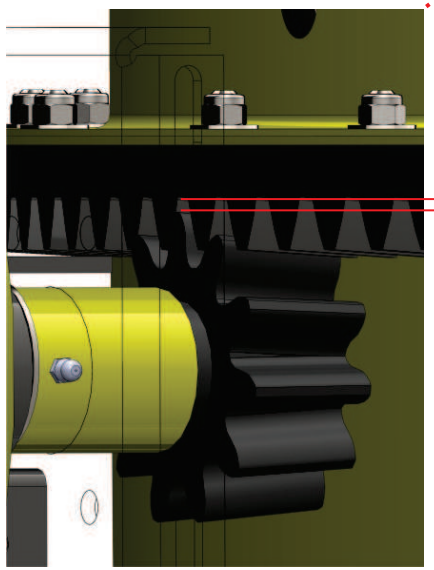

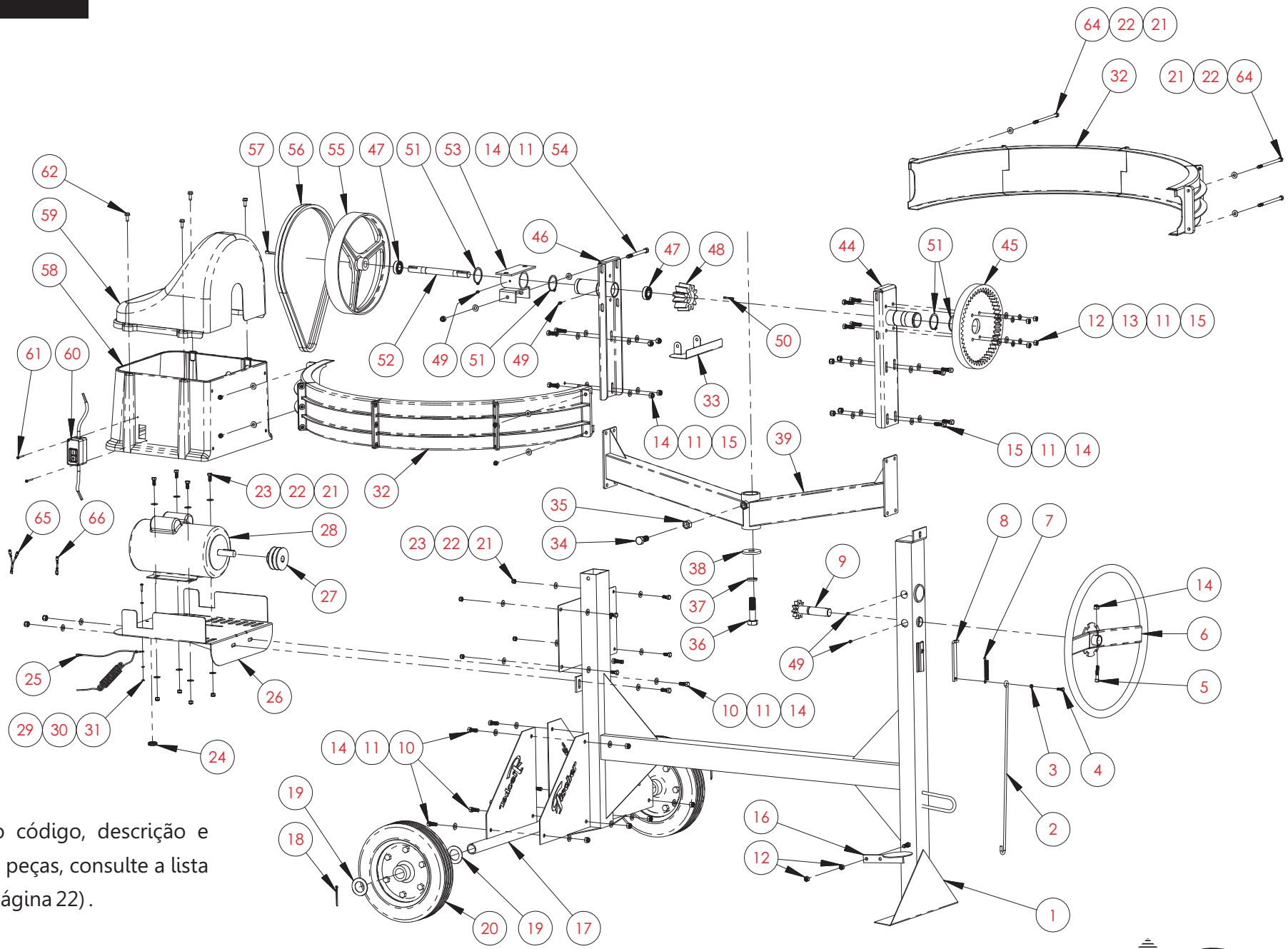

Importante:

- Para verificar o código, descrição e quantidade das peças, consulte a lista de peças (vide página 22) .

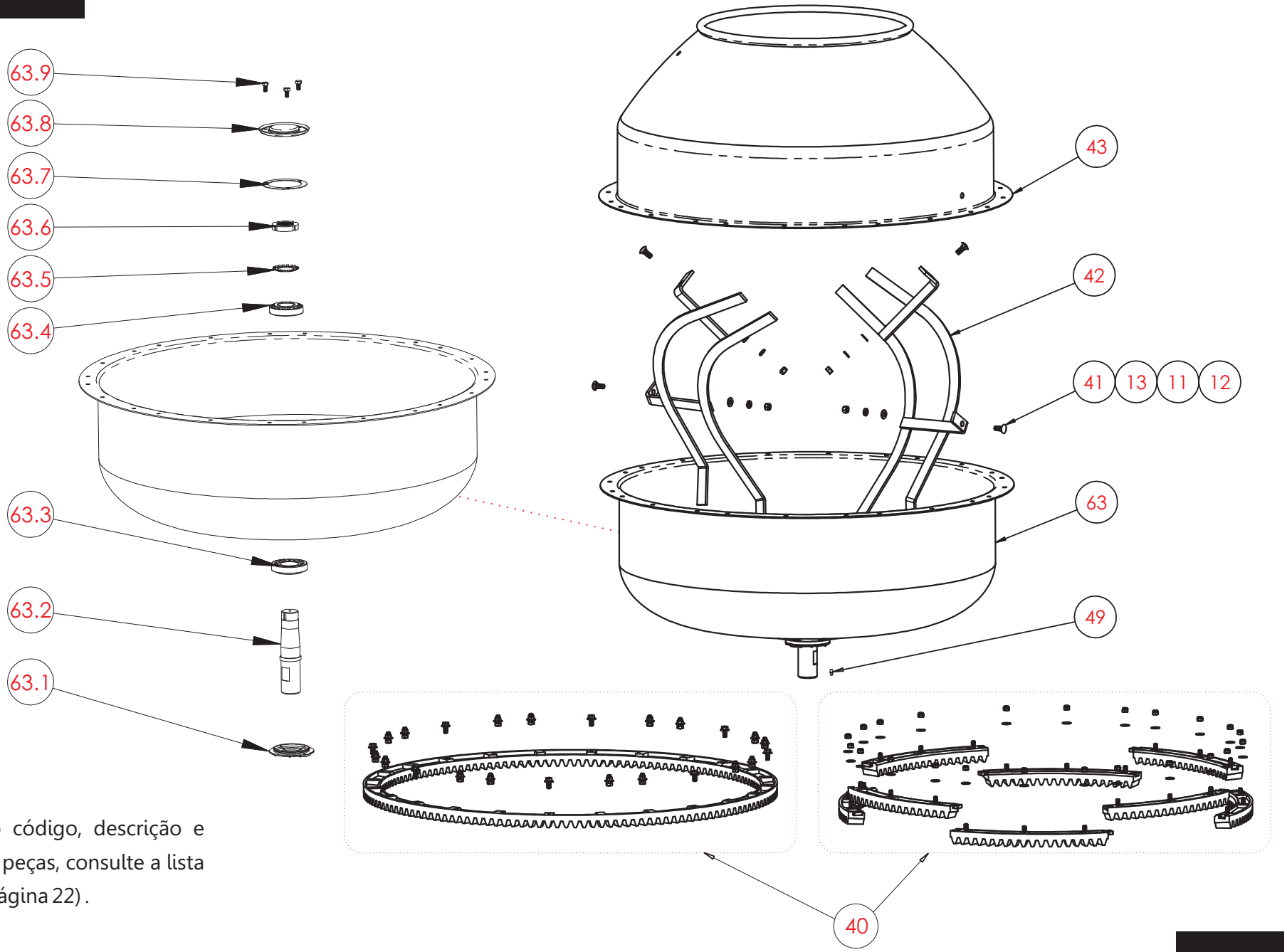

Importante:

- Para verificar o código, descrição e quantidade das peças, consulte a lista de peças (vide página 22) .

POS.	QTD.	ITEM	DESCRIÇÃO
37	1	9798	ARRUELA PRESSAO 3/4" ZN BR
36	1	17293	PARAFUSO SEXTAVADO 3/4" UNC X3" RP ZB
35	1	537	PORCA SEXTAVADA 5/8" UNC ZB
34	1	161	PARAFUSO SEXTAVADO 5/8" UNC X 1.3/4" ZB
33	1	13503	FECHAMENTO PINHÃO MOB-400 G2
32	2	17266	PROTEÇÃO CREMALHEIRA MOB-400 G2
31	1	1755	PORCA SEXTAVADA M4 DIN LATÃO
30	2	23	ARRUELA DENTADA A4 DIN ZB
29	1	1754	PARAFUSO PHILLIPS M4 X 20 LATÃO
27	1	378	MOTOR TRIFÁSICO 2 CV 4 POLOS 220/380V
	1	377	MOTOR MONOFÁSICO 2CV 4POLOS 127/220V
27	1	1585	POLIA CONDUTORA MOB-400
26	1	16646	CONJUNTO BASE DO MOTOR MOB-400 G2
25	1	3694	FIO TERRA BETONEIRAS
24	1	17294	PASSA CABO BORRACHA BETONEIRA (GR3080A)
23	8	17322	PARAFUSO SEXTAVADO 5/16" UNC X 3/4" ZB
22	24	266	ARRUELA LISA 5/16" ZB
21	12	13479	PORCA SEXTAVADA 5/16" UNC TRAVANTE NYLON ZB
20	2	9477	RODA MACIÇA MOB-400
19	4	10455	ANÉL DA RODA MOB-400
18	2	123	CONTRA-PINO 3/16" X 2" ZB
17	1	16645	CONJUNTO DA RODA MOB-400 G2
16	1	10425	CONJUNTO PEDAL MOB-400
15	12	17368	PARAFUSO SEXTAVADO 3/8" UNC X 1.1/4" G.5 RI ZB
14	18	13198	PORCA SEXTAVADA 3/8" UNC TRAVANTE NYLON ZB
13	8	1796	ARRUELA PRESSÃO 3/8 DIN126 ZN
12	10	535	PORCA SEXTAVADA 3/8" UNC DIN934 ZB
11	42	265	ARRUELA LISA 3/8" DIN125 ZB
10	8	9026	PARAFUSO SEXTAVADO 3/8" UNC X 1" ZN
9	1	9742	CONJUNTO PINHÃO VOLANTE MOB-400
8	1	9372	TRAVA DO VOLANTE
7	1	370	MOLA
6	1	9967	VOLANTE MOB-400
5	1	2434	PARAFUSO ALLEN 3/8" UNC X 2"
4	1	151	PARAFUSO SEXTAVADO 1/4" UNC X 3/4" ZB
3	1	534	PORCA SEXTAVADA 1/4" UNC ZB
2	1	9126	HASTE BETONEIRA 130/400 L
1	1	16625	ESTRUTURA MOB-400 G2

POS.	QTD.	ITEM	DESCRIÇÃO
66	1	14759	CHICOTE MOTOR 220V MONOFÁSICO
65	2	14743	CHICOTE MOTOR 127V MONOFÁSICO
64	4	16674	PARAFUSO SEXTAVADO 5/16" UNC X 5.1/2" RP ZB
63.9	3	160	PARAFUSO SEXTAVADO 5/16" UNC X 5/8" ZINCADO BRANCO
63.8	1	10160	TAMPA DO NABO DO TAMBOR MOB-400
63.7	1	9993	JUNTA DE VEDAÇÃO CORTIÇA 5017 PRETA MOB-400
63.6	1	530	PORCA DE FIXAÇÃO KM8 NAT
63.5	1	28	ARRUELA DE TRAVA D40 MB08 DS
63.4	1	780	ROLAMENTO 30208 CÔNICO DE ROLOS
63.3	1	781	ROLAMENTO 30209 CÔNICO DE ROLOS
63.2	1	9878	EIXO DO TAMBOR MOB-400
63.1	1	16970	TAMPA PP DE VEDAÇÃO INFERIOR NABO DO TAMBOR MOB-400
63	1	9727	CONJUNTO INFERIOR TAMBOR MOB-400
62	4	9053	PARAFUSO EJF FF DK 70X20 AT ZC
61	2	4648	PARAFUSO PHILLIPS AA 3,5 X 35 ZB
60	1	9759	INTERRUPTOR TRIFÁSICO 30A MARGIRIUS CS-102
	1	9758	INTERRUPTOR MONOFASICO 30A MARGIRIUS CS-102
59	1	10765	TAMPA PP CABINE MOTOR MOB-400
58	1	7317	BASE PP CABINE MOTOR MOB-400
57	1	1449	CHAVETA DA POLIA CONDUZIDA
56	2	130	CORREIA EM V A-48
55	1	2492	POLIA CONDUZIDA MOB 400 I
54	1	17365	PARAFUSO SEXTAVADO 3/8" UNC X 4.1/2" RP ZB
53	1	9706	MANCAL TRASEIRO MOB-400
52	1	16663	EIXO POLIA_PINHÃO MOB-400 G2
51	4	9749	ANEL ELASTICO E-48
50	1	1447	CHAVETA DO PINHÃO MOB-400
49	5	436	GRAXEIRA DE BICO M6 RETA ZB
48	1	9748	PINHÃO CREMALHEIRA MOB 400L
47	2	9750	ROLAMENTO 6004Z
46	1	16425	BRAÇO LATERAL (LADO MOTOR) MOB-400 G2
45	1	16423	ENGRENAGEM VOLANTE USINADO MOB-400 G2
44	1	16419	BRAÇO LATERAL (LADO VOLANTE) MOB-400 G2
43	1	9730	CALOTA SUPERIOR MOB 400L
42	2	9476	PÁ MOB-400
41	4	10421	PARAFUSO FRANCES 3/8" UNC X 1" ZB
40	1	17931	KIT CREMALHEIRA DE FERRO FUNDIDO MOB-400
	8	17519	KIT CREMALHEIRA DE NYLON MOB-400
39	1	16415	BALANÇA CENTRAL MOB-400 G2
38	1	9800	ARRUELA DE FIXAÇÃO DO EIXO MOB 400I

As Betoneiras são garantidas pela Irmãos Fischer S/A Ind. e Com. por seis (06) meses, sendo três (03) meses de garantia legal mais três (03) meses de garantia contratual, para todas as peças, a contar da data da compra, desde que observadas e respeitadas as disposições legais aplicáveis, referentes aos defeitos de material ou fabricação. O conserto ou substituição de peças defeituosas durante a vigência desta garantia se dará somente pelos postos de serviços autorizados, a partir da apresentação da nota fiscal de compra da betoneira. Postos de serviços autorizados são aqueles credenciados pela Irmãos Fischer S/A Ind. e Com. e indicados na secção de postos autorizados deste manual (vide página 20), os quais estão autorizados somente a utilizar materiais e acessórios aprovados pela própria Irmãos Fischer S/A Ind. e Comércio.

O Consumidor perderá totalmente a garantia quando:

- O produto não for manuseado em condições normais (de acordo com o manual de instruções), ou não for utilizado para fins a que se destina (mistura de concreto e afins);
- Se o produto for violado, desmontado ou adulterado fora dos postos de serviços autorizados;
- Se o defeito do produto decorrer de acidentes de transporte, mal-acondicionamento, uso inadequado, agente da natureza ou maus tratos, e instalação em rede elétrica imprópria;
- Se forem incorporados ao produto peças e componentes não originais, ou acessórios não recomendados pela Irmãos Fischer S/A Ind. e Com.;
- Se houver remoção e/ou alteração do número de série ou da plaqueta de identificação;

Ônus eventuais, por conta do consumidor:

- A garantia regulamentar oferecida pela Irmãos Fischer S/A Ind. e Com., pressupõe produtos atendidos pelos postos de serviços credenciados Fischer;
- A instalação do produto é por conta do consumidor;
- Defeitos não existentes ou originados por uso indevido devem ser pagos pelo consumidor;
- Toda e qualquer despesa além da mão-de-obra, deslocamento e reposição de peças em garantia, são de responsabilidade do consumidor.

OBSERVAÇÕES:

- A **IRMÃOS FISCHER S/A INDÚSTRIA E COMÉRCIO**, não autoriza nenhuma pessoa ou entidade a assumir responsabilidade relativa a garantia de seus produtos além dos aqui explicitados.

- A **IRMÃOS FISCHER S/A INDÚSTRIA E COMÉRCIO**, reserva-se o direito de alterar o produto e as especificações deste manual sem prévio aviso;

QUALIDADE Irmãos Fischer ASSEGURADA

IRMÃOS FISCHER S/A INDÚSTRIA E COMÉRCIO
Rodovia Antônio Heil - nº 5600 - km 23 - Fone (47) 3251-2000 - Fax (47) 3350-1080 . Caixa Postal 255 - CEP 88352-502 - Brusque - Santa Catarina - Brasil
fischer@fischer.com.br - http://www.fischer.com.br . CNPJ: 82.984.287/0001-04 - Inscr. Estadual: 250.176.475

----------AMAZONAS----------

MANAUS
CME Com. Máq. Eq. Ind. (Casa da Betoneira)
Av. Silves, 1768 - Crespo
Fone: (92) 3613-3404
CEP: 69065-080
cme.compras@argo.com.br

---------- BAHIA ----------

LUIZ EDUARDO MAGALHÃES
Pedro Ivan Milhomem
Rua Goiás, 1206 – Mimoso do Oeste
Fone: (77) 9826-6481 / 3682-2025
CEP: 47850-000
lokmagazan@hotmail.com

SALVADOR
Agnaldo Oliveira dos Santos de Salvador (Tekmaq Serv. e Loc. de Máq)
Rua Direta do Santo Inácio, 08 – Jd. Santo Inácio
Fone: (71)3390-7571 / 3390-7899
CEP: 41231-010
tekmaq@yahoo.com.br

---------- CEARÁ ----------

IGUATU
Emanuel dos Santos Amaral (Asteca Máquinas, Motores e Ferramentas)
Rua Santos Dumont, 68 – Centro
Fone: (88) 3582-7200
CEP: 63500-000
asteca@astecaferramentas.com.br

FORTALEZA
VM -Locação de Equipamentos Ltda - ME
Rua Jurandir Nunes, 1127 – Sapiranga
Fone: (85) 3278-2795
CEP: 60833-620
vmlocacao@yahoo.com.br

RUSSAS
Austragésilo Gonçalves de Oliveira (Astro Locação)
Av Dom Lino,80 – Centro
Fone: (88) 9909-4640
CEP: 62900-000
astro_goncalves@hotmail.com

---------- DISTRITO FEDERAL----------

BRASÍLIA
Araci Leal Ivo – ME (Torneadora Mineira)
Ade / Sul Conj. 10 Lote 04 – Samambaia
Fone: (61) 3357-0147
CEP: 72314-710
torneadoramineira@ig.com.br

CM Damascena – ME (Tornearia Araújo)
QNO 08 CONJ. B A. E., 02 – Ceilândia
Fone: (61) 3585-1319 / 3274-1126
CEP: 72251-802
torneadora.araujo@gmail.com

Fornecedora de Mat de Constr Martins Ltda (Fornecedora Martins)
Rua M,31, SEE Qd 13 – Sobradinho
Fone: (61) 3387-2126
CEP: 73020 – 413
cadastro@andaimesmartins.com.br
manutencao@andaimesmartins.com.br

TAGUATINGA
Torneadora Ceilândia Ltda
QI19 - lotes16/22 ST - Taguatinga Norte
Fone: (61) 3354-9991 / 3354-9796
CEP: 72135-190
torneadoraceilandia@yahoo.com.br

---------- ESPÍRITO SANTO ----------

COLATINA
União Eletromecânica Ltda – ME
Rod. Gether Lopes de Farias, 1700 – Carlos Germano Naumann
Fone: (27) 3711-5592
CEP: 29705-390
faturamento@uniaoeletromecanica.com.br

SÃO GABRIEL DA PALHA
Sérgio Paulo Tranhago – ME
Rua Licinio Luis do Nascimento, 41 – Vl Comboni
Fone: (27) 3727-0220
CEP: 29780-000
sergiotranhago@gmail.com

VILA VELHA
Silvamaq Com Serv Ltda ME (Silvamaq)
Rua Oito, 5 – Jd Guaranhuns
Fone: (27) 3071-0003 / 3063-8003
CEP: 29103-502
silvamaqservicos@gmail.com

---------- GOIÁS ----------

ANÁPOLIS
José Pedro Cavalcante Filho (Seb Serv. Espec. Multim.)
Rua Benjamin Constant, 820 – Setor Comercial
Fone: (62) 3321-5916
CEP: 75043-010
sebmultimarcas@hotmail.com

CATALÃO
Paulo Fidelis da Silva (Líder Ferragista)
Av Dr Lamartine Pinto de Avelar, 422 – Vila Chaud
Fone: (64) 3442-7942
CEP: 75704-020
fidelisusa@hotmail.com

GOIÂNIA
DDP – Locações e Vendas Ltda – ME
Av. Buenos Aires, 33 Qd 01 Lt 33 – Jd Novo Mundo
Fone: (62) 3206-4380
CEP: 74703-060
josemaria-43@hotmail.com

Remaq Recup. Equip. Máq. Ltda
Rua Pecuária, Qd12 - Lt 31 - Setor Santa Genoveva
Fone: (62) 3207-3098
CEP: 74670-030
remaq@terra.com.br

INHUMAS
Ação Locadora Ltda – ME (Locação Equip. e Util.)
Rua Cel. Sizelizio Simões de Lima, 223 – Centro
Fone: (62) 3511-1441
CEP: 75400-000
fausto.loc@bol.com.br

MINEIROS
Abadio Bessa de Oliveira - ME
Av. Primeira Avenida, 154 - Centro
Fone: (64) 3661-1586
CEP: 75830-000
bessa.prestadora@gmail.com

PIRES DO RIO
D L Manutenção e Reparação Ltda (D L Máquinas)
Av Egídio Francisco Rodrigues, 211 – N. S. Lourdes
Fone: (64) 3461-5751 / 9245-7073 / 9937-8519
CEP: 75200-000
ldlparafusos@prionet.com.br

---------- MARANHÃO ----------

AÇAILANDIA
Metalúrgica Daniel Ltda – ME
Av. Santa Luzia, 446 - Centro
Fone: (99) 3538-3191
CEP: 65930-000
metalurgicadaniel10@gmail.com

SÃO LUIZ
Refrilav Com. Serv. Refrigeração Ltda
Av. Jeronimo de Albuquerque Maranhão, 12 - Angelim
Fone: (98) 3244-7933 / 8766-7784
CEP: 65060-641
refrilav2011@hotmail.com

---------- MATO GROSSO ----------

BRASNORTE
Ferdinando Guilherme Brepohl – ME (Mec. e Tornearia Santa Terezinha)
Rua Tibagi, 1435 – Centro
Fone: (66) 3592-1161 / 9981-8282
CEP: 78350-000
tornosantaterezinha@hotmail.com

CUIABÁ
Alves & Ribeiro Ltda – ME (Alves Service)
Av. Trinta, 16B Qd. 11 – Jd. Industriário I
Fone: (65) 3667-8551 / 9206-6120
CEP: 78098-666
alvesservice@hotmail.com
rosinaldoostelony@hotmail.com

João S. de Souza Tornearia - ME (Tornearia Valadares)
Rua das Almas, 64 - Jd Primavera
Fone: (65) 3637-2940 / 9983-8408
CEP: 78030-170

GUARANTÃ DO NORTE
Elias de Souza Gonçalves EPP (Lock – Maq) .
Rua das Castanheiras, 192 – Centro
Fone: (66) 3552-2064 / 9634-7238
CEP: 78520-000
elias.construcoes@hotmail.com

JUINA
Padovani & Padovano Ltda – ME (Seauto Mecânica Ind)
Av Jk, 1350 – Setor Industrial
Fone: (66) 3566-2244
CEP: 78320-000
mecanica@seauto.com.br

MIRASSOL D'OESTE
D Gregio – ME (Tornearia Mingão)
Av. Presidente Tancredo Neves, 153 – Shangrilá
Fone: (65) 3241-2465 / 9959-0862
CEP: 78280-000
gregio57@hotmail.com

PONTES E LACERDA
Tornearia São José Ltda
Av. Lateral, 96 – São José
Fone: (65) 3266-2232 / 9926-6729 / 3266-1965
CEP: 78250-000
suzycamargo22@hotmail.com

PRIMAVERA DO LESTE
Janice Braga & Cia Ltda – ME (V-Loc Ind. e Com. Locação e Manut.)
Rua Campo Verde, 75 – Primavera IV
Fone: (66) 3498-2619 / 9618-7979
CEP: 78850-000

vloclocacao@hotmail.com

RONDONÓPOLIS
D'Loc Máquinas Ferramentas Assist. Técnica Ltda
Rua João Pessoa, 1302 - Centro
Fone: (66) 3423-3660
CEP: 78700-080
aline@grupojfmt.com.br

SAPEZAL
Laerte Cordeiro Coelho – ME (Laerte Ferragens e Ferramentas)
Rua da Traíra, 1969 – Sala 02 – Centro
Fone: (65) 3383-2023
CEP: 78365-000
laertetornearia1@hotmail.com

SINOP
Adalberto C. Neto Com. e Serv. - ME (Eletromaq / Sinop Locações)
Av. das Sibipirunas, 1570 – Jd. Jacarandas
Fone: (66) 3532-5397
CEP: 78557-673
sinoplocacoes@hotmail.com

Ana Paula Steinbach – ME
Av. dos Jacarandas, 2218 – Setor Industrial
Fone: (66) 3531-8893
CEP: 78550-000
rudineipaulo.santos@bol.com.br

SORRISO
Juliano Mathias – ME (Tecnoar Compressores)
Rua São Conrado, 743 – Bela Vista
Fone: (66) 3544-1659 / 9604-7888
CEP: 78890-000
tecnoar.compressores@hotmail.com

TANGARÁ DA SERRA
Com. Ind. Metalúrgica Tortola Ltda (Jurandir Torno e Solda)
Av. Lions Internacional, 1727 W – Vl. Esmeralda
Fone: (65) 3325-0358 / 9987-2230
CEP: 78300-000
jurandirtornoesolda@hotmail.com

---------- MATO GROSSO DO SUL ----------

AMAMBAÍ
Carlos Batista Machado – ME (Eletroluz Service)
Av. Pedro Manvailer, 1926 Sala B – Centro
Fone: (67) 3481-5512
CEP: 79990-000
eletroluzservice@hotmail.com

CAMPO GRANDE
MRS Loc. de Equip. p/ Construção Civil Ltda (MRS Locação)
Av. Manoel da Costa Lima, 347 – Ipiranga
Fone: (67) 3342-5255
CEP: 79080-800
assistenciatecnica@mrslocacao.com.br
sg@mrslocacao.com.br

DOURADOS
DM Serralheria Ltda – ME (Tornearia Moura)
Av. Weimar Gonçalves Torres, 4717 – Jd. Caramuru
Fone: (67) 3428-3986
CEP: 79800-021
dm_sobetoneira@hotmail.com

---------- MINAS GERAIS ----------

BELO HORIZONTE
JPL Comércio de Máquinas e Peças Ltda (JPL)
Rua Lago do Junco, 110 – São Tomas
Fone: (31) 4104-1555 / 3441-7503
CEP: 31741-040
jplltda@ig.com.br

CHAPADA GAÚCHA
Valeriana Pereira Toledo - ME (Auto Peças Toleto)
Av. Antônio Montalvão, 87 - Centro
Fone: (38) 3634-1079
CEP: 39314-000
sementestoledo@yahoo.com.br

CONTAGEM
AJA - Locação e Manut.. de Máq. e Equip. Ltda
Av. Francisco Firmo de Matos, 182 - Eldorado
Fone: (31) 3391-6399
CEP: 32265-470
aja.locacao@hotmail.com

CORONEL FABRICIANO
Locs Locação Com. Serv. Máq. Equip. Ltda
Av. Tancredo Neves 1059 lj – Todos os Santos
Fone: (31) 3846-6262
CEP: 35170-054
locsloc@oi.com.br

CURVELO
SMP dos Santos - ME (Loja do Mendes)
Rua Sete de Setembro, 50 - Centro
Fone: (38) 3721-2529
CEP: 35790-000
lojadomendes@yahoo.com.br

GOVERNADOR VALADARES
Sabino Manut. de Equip. Ltda – ME
Rua Marechal Floriano, 2124 – Lourdes
Fone: (33) 3275-3733 / 3221-9293
CEP: 35030-330
rsabino@veloxmail.com.br
locguelg@veloxmail.com.br

PARÁ DE MINAS
Refrig. Real Pará de Minas Ltda
Av. Pres. Vargas, 2120 A – São Francisco
Fone: (37) 3236-9620
CEP: 35661-000
frigel.ltda@gmail.com

POÇOS DE CALDAS
Loc Bem Ltda
Av. Monsenhor Alderigi, 782 – Country Club
Fone: (35) 3714-2186
CEP: 37704-284
vendas@locbem.com.br

SABARÁ
Sama Locadora Ltda
Rua José dos Santos Costa, 100 - Centro
Fone: (31) 3671-1573
CEP: 34515-610
gmeletrica.1@gmail.com

UbÁ
Antonio Carlos Pereira & Cia Ltda (Metal Pereira)
Av. Com. Jacinto S. S. Lima, 1628 – Centro
Fone: (32) 3531-4869
CEP: 36500-000
deborametalpereira@yahoo.com.br
leandrometalpereira@yahoo.com.br

UBERLÂNDIA
Goremar Máquinas p/ Construção Ltda
Av. Benjamin Magalhães, 660 – Tibery
Fone: (34) 3212-5033 / 3212-4922 / 9182-0032
CEP: 38405-040
compras@goremar.com.br

---------- PARÁ ----------

MARABÁ
Luciano Lopes Dias
Folha 17, Quadra 18, Lote 17 - Nova Maraba
Fone: (94) 3323-5554 / 8802-0282
CEP: 68440-505
fernando.sgarbi@hotmail.com

Posto São Bento Ltda
Folha 31, Quadra 01, Lote 14 E - Especial
Fone: (43) 3322-2687 / 3322-2688
CEP: 68507-530
postosaobento@bol.com.br

PARAUAPEBAS
Jéssica Motores Equip. Agricolas Ltda
Rua 15, 59 - Cidade Nova
Fone: (94) 3346-1365
CEP: 68515-000
jm.ltda@yahoo.com.br

XINGUARA
Dias & Dossa Ltda – ME (Ximag Assistência Técnica)
Av. Xingú, 55 – Centro
Fone: (94) 3426-3374
CEP: 68555-010
ximag.at@bol.com.br

---------- PARAÍBA ----------

CAMPINA GRANDE
JB Locações de Andaimes Ltda - ME
Rua Siqueira Campos, 922 - Centro
Fone: (83) 3058-5774 / 8837-8532
CEP: 58400-020
jbandaimes2011@hotmail.com

---------- PARANÁ ----------

ALMIRANTE TAMANDARÉ
Elienai Silveira Franco (Franco Metal)
Rua José Milek Filho, 1879 – Campina do Arruda
Fone: (41) 3657-7900
CEP: 83505-000
andaimesadriana@hotmail.com

ANTONIO OLINTO
Luana da Aparecida Iusviaki (JJ Multiloja)
Rua Reinaldo Machiavelli, s/n – Centro
Fone: (42) 3533-1350
CEP: 83980-000
jj.multiloja@hotmail.com
jj.moveis@yahoo.com.br

APUCARANA
M. R. Strom & Cia Ltda (Oficina Apucarana)
Rua Clotário Portugal, 1977 - Centro
Fone: (43) 3422-3804
CEP: 86800-020
mrstorm@uol.com.br

ARAUCÁRIA
AMC Marcelo Locação Manut. Equip. Ltda - ME
Rua Padre Francisco Starczinski, 29 - Centro
Fone: (41) 3642-5811 / 3642-6338
CEP: 83702-570
amc.motores@uol.com.br

CÂNDIDO DE ABREU
Comercial Agropecuária Varotto Ltda - ME
Praça José Malucelli França, 149 - Bela Vista
Fone: (43) 3476-1142
CEP: 84470-000
evarotto@hotmail.com

CASCAVEL
C. Bossa Locação de Máq. e Equip. Ltda – ME (Bet. Cascavel)
Av. Dr. Ezuel Portes, 18241 – Santa Felicidade
Fone: (45) 3325-2859
CEP: 85803-490
c.bossa01@hotmail.com

COLORADO
J de Almeida & Almeida Empreendimentos Ltda – ME (Construcar)
Rua Goias, 420 – Centro
Fone: (44) 3323-4539
CEP: 86690-000
dieferson@construcarlocadora.com.br

CURITIBA
Ericson Cubas Cordeiro (Tico & Tico Betoneiras)
Rua José Pinto Novaes, 144 – Bacacheri
Fone: (41) 3257-4809 / 9683-6512
CEP: 82600-620
betoneiras.tico@gmail.com

Reporsete Com. e Loc. de Equipamentos Ltda
Rua Olindo Sequinel, 565 – Pinheirinho
Fone: (41) 3085-4225
CEP: 81150-120
repor7@live.com

FAXINAL
Vanderlei Carlos Ledesma Castilho ME (Faxinal Betoneiras)
Rua Cândido Portinari, 556 – Jd São Pedro
Fone: (43) 3461-1304
CEP: 86840-000
faxinalbetoneiras@hotmail.com

FOZ DO IGUAÇU
Ironmetal Ind. Met. Ltda
Rua Consuelo, 1425 - Pq Imperatriz
Fone: (45) 3526-1833 / 3526-2947
CEP: 85862-120
locadorironmetal@hotmail.com

FRANCISCO BELTRÃO
Fundição Líder Ltda
Av. Luiz Antônio Faedo, 889 - Centro
Fone: (46) 3524-1366 / 3524-0174
CEP: 85601-275
fundibel@wln.com.br

IMBITUVA
Lajes Imbituva Ltda
Rua Alberto Diedrichs, 633 - Centro
Fone: (42) 3436-1073 / 3436-3213
CEP: 84430-000
lajesimbituva@brturbo.com.br

LONDRINA
Agro Mecânica Ltda
Rua Padre Anchieta, 64 - Vila Nova
Fone: (43) 3026-1045 / 3028-0243
CEP: 86025-590
agromecanica011@hotmail.com
agromecanica@sercomtel.com.br

MANDAGUARÍ
J J Silva – Paschoalotto Ltda – ME (J J Silva)
Rua Senador Salgado Filho, 28 – Centro
Fone: (44) 3233-3210 / 9912-8941
CEP: 86975-000
jj.silva.filho@hotmail.com

MARINGA
Gilmar Antônio Dalben
Rua Pioneiro Arlindo Pedralli, 1029 – Jd Santa Helena
Fone: (44) 3031-6725 – 9963-8725
CEP: 87083-150
gilmarmga@hotmail.com

Com de Ferramentas MC Ltda ME
Rua Victal Possani, 33 - Zona 6
Fone: (44) 3225-2840
CEP: 87015-495
mclocadora@brturbo.com.br

MATINHOS
Francisco Carlos de Borba – ME (Framaq)
Rua Goiania, 1312 – Tabuleiro
Fone: (41) 3473-2273 / 3473-1738
CEP: 83260-000
framaq@brturbo.com.br

PONTA GROSSA
CFQ Ferramentas Ltda
Av. Ernesto Vilela, 2676 – Jd Boa Vista
Fone: (42) 3219-6921
CEP: 84070-000
felipe@cefeq.com.br

Elane Malcar de Borba - ME (Betomaq)
Av. Visconde de Mauá, 4394 - Vendrami
Fone: (42) 3229-4375 / 3229-0372
CEP: 84043-000
betomaqpg@hotmail.com

TOLEDO
LM Veroneze & Cia Ltda
Rua Cerro Corá, 58 - Vl Industrial
Fone: (45) 3378-1697
CEP: 85904-300
mecanicaveroneze@hotmail.com

UMUARAMA
Cofeol – Materiais Hidráulicos Ltda
Av. Rio Branco, 4145 - Centro
Fone: (44)3622-1577
CEP: 87501-130
cofeol@ibest.com.br

UNIÃO DA VITÓRIA
A M Benazzi e Cia Ltda (Alternativa Máq. e Fer.) Rua Professora Amazilia, 1000 – Centro
Fone: (42) 3523-4494
CEP: 84600-000
ambenazzi@hotmail.com

---------- RIO GRANDE DO NORTE ----------

NATAL
JM Equipamentos Ltda
Rua Almirante Tamandaré, 186 - Lagoa Nova
Fone: (84) 3223-5906
CEP: 59050-000
kedma@jmequipamentosrn.com

---------- RIO DE JANEIRO ----------

BARRA MANSA
Olivio Gonçalves
Rua Domingos José Dantas, 725 – Boa Sorte
Fone: (24) 3323-6218 / 3323-9132
CEP: 27330-400
oligonme@hotmail.com

PARATY
Jassiara Costa Carvalho - ME (Makilandia)
Av. Roberto Silveira, 135 - Portão de Ferro II
Fone: (24) 3371-2174
CEP: 23970-000
e-winkler@paratyinfo.com.br

RIO DE JANEIRO
Eletro Mecânica Palis Ltda (Mec. Palis)
Rua Miraluz, 68 – Higienópolis
Fone: (21) 3866-4521 / 3866-4523
CEP: 21061-040
contato@mecanicapalis.com.br

Mecânica Walfer Ltda
Rua Iranduba, 174 – Parada de Lucas
Fone: (21) 3391-0139
CEP: 21250-380
adm@mecanicawalfer.com.br

Rocha Eterna Equip. Constr. Eireli - ME
Rua Mogurari, 94 - Oswaldo Cruz
Fone: (21) 3529-7881
CEP: 21341-110
marlilima52@yahoo.com.br

---------- RIO GRANDE DO SUL ----------

ARROIO DO SAL
Aagropesc Máquinas Ltda
Rua Alegrete, 425 - Centro
Fone: (51) 3687-2705
CEP: 95585-000
aagropesc@asnet.com.br

CACHOEIRINHA
Maria Webber Pereira (Eletromaq)
Rua Francisco Brochado Rocha, 1161 - City
Fone: (51) 3470-1493
CEP: 94935-200
eletromaqequipamentos@hotmail.com
luiseletromaq@yahoo.com.br
taisewpereira@yahoo.com.br

CAXIAS DO SUL
Tyjausa Loc. de Máq. Equip. Ltda (Lokamaq)
Rua Sinimbú, 830 – Nossa Sra. de Lourdes
Fone: (54) 3219-4268 / 3021-4268
CEP: 95020-001
lokamaqsolucoes@gmail.com

ENCANTADO
Neudi Dalla Vecchia & Cia Ltda
RS 129 KM 72, 5945
Fone: (51) 3751-4174
CEP: 95960-000
pantchotornearia@yahoo.com.br

IJUÍ
Metalúrgica Ghisleni Ltda
BR 285 - km 456 - Jardim
Fone: (55) 3332-8270
CEP: 98700-000
metalghisleni@ibest.com.br

NOVO HAMBURGO
Burgomaq Equipamentos Ltda
Av. Sete de Setembro, 965 - Liberdade
Fone: (51) 3587-4949
CEP: 93332-470
burgomaq@brturbo.com.br
burgomaq@bol.com.br

PELOTAS
OF Ribeiro e Filhos Ltda (Eletromecânica Horizonte)
Av. Dr. Augusto Simões Lopes, 68 - Três Vendas
Fone: (53) 3223-1711 / 3279-3262
CEP: 96065-030
administrativo@eletromecanicahorizonte.com.brr

PORTO ALEGRE
Disemaq – Loc. de Equip. para Construção Civil Ltda - ME
Av. Sertório, 4850 – Jd. São Pedro
Fone: (51) 3341-7564 / 3343-0484 / 3337-4859 / 3343-4040
CEP: 91040-620
locacoes@disemaq.com
comercial@disemaq.com.br

Sulmak Equip. p/ Const. Cívil Ltda
Rua Paquetá, 157 – JD Floresta
Fone: (51) 3362-6063
CEP: 91040-520
sulmak@sulmakrs.com.br

SANANDUVA
Artemio Antonio Saggioratto (Mecânica Saggioratto)
Rua Osvaldo Cruz, 134 – Centro
Fone: (54) 3343-1262
CEP: 99840-000
artemiosaggi@terra.com.br

SANTA CRUZ DO SUL
Romilda Grug (Plums Máq. e Afiações)
Rua da Pedreira, 60 – Pedreira
Fone: (51) 3715-0107
CEP: 96845-172
plumsmaquinas@oi.com.br

SANTA MARIA
Metalúrgica Lorenzoni Ltda
Rua Agostinho Scolari, 310 - Urlândia
Fone: (55) 3211-1800
CEP: 97070-030
metalurgicalorenzoni@hotmail.com

SANTA ROSA
Transluz Manutenção Industrial Ltda
Rua Coqueiros, 500 – Bela Vista
Fone: (55) 3512-6628
CEP: 98900-000
transluzmanutencao@gmail.com

SOBRADINHO
Marlon Silva dos Santos
Rua José Bonifácio, 287 – Centro
Fone: (51) 3742-3162
CEP: 96900-000
refrigeracaonobre@hotmail.com

TAPEJARA
V L Dalri Máquinas
Rua Osório da Silveira, 705 – Centro
Fone: (54) 3344-2049
CEP: 99950-000
dalri@dalrimaquinas.com.br

VACARIA
Marcolin & Marcolin Ltda (Mecânica Marcolin)
Rua Vereador Telmo Biaggio Rossi, 246 – Minuano
Fone: (54) 3232-1040
CEP: 95200-000
mecanicamarcolin@hotmail.com

VENÂNCIO AIRES
Marlei Luis Klock e Cia Ltda (Klock Tornearia Manut e Com)
Rua Antônio Carlos, 1212 – Centro
Fone: (51) 3741-3036 / 8186-2584 / 9896-3010
CEP: 95800-000
klocktornearia@yahoo.com.br

---------- SANTA CATARINA ----------

AGRONÔMICA
Valdemiro Gil Ferreira – ME (WG)
Rua 7 de Setembro, 771 – Primavera
Fone: (47) 3542-0440
CEP: 89188-000
wjf.artefatos@yahoo.com.br

ARAQUARI
AZB Manut. de Máq. e Equip. Ltda
Rod. BR 280, 1720 – Porto Grande
Fone: (47) 3426-1897
CEP: 89245-000
gislaine@azbequipamentos.com.br

BALNEÁRIO CAMBORIÚ
Homptech Com. de Máq. Peças e Serv. Ltda – ME
(Homptech Locações e Serviços)
Av. Alvin Bauer, 1500 Sala 01 – Centro
Fone: (47) 3360-9900
CEP: 88330-640
homptech@hotmail.com
comercial@homptech.com.br

BLUMENAU
K & W Mecânica Ltda
Rua Henrique Hemmer, 927 - Badenfurt
Fone: (47) 3334-0422 / 9985-0767
CEP: 89070-600
kew.mec@ig.com.br

BRUSQUE
Arlindo Habitzreuter - ME (Metalúrgica Tecnotim)
Rua João dos Santos, 942 – São Pedro
Fone: (47) 3351-0699
CEP: 88351-625
tecnotim@gmail.com

CHAPECÓ
Ferraria Capeletti Ltda
Rua Uruguai, 602 E - Centro
Fone: (49) 3322-3802
CEP: 89801-570
fccapeletti@hotmail.com

FLORIANÓPOLIS
Rodag Com. Equipamentos Peças Ltda
Rua Conde Afonso Celso, 114 - Capoeiras
Fone: (48) 3244-7152
CEP: 88070-560
rodag@brturbo.com.br

GASPAR
Agromaxion Com. de Peças Agric. Ltda - ME
Rua Prefeito Leopoldo Schram, - Coloninha
Fone: (47) 3332-1334 / 9979-6257
CEP: 89110-000
agromaxion@hotmail.com

IBIRAMA
Keil Auto Peças e Serviços Ltda
Rua Marquês do Herval, 511 - Centro
Fone: (47) 3357-2066
CEP: 89140-000
keilledison@yahoo.com.br
leonardokeil@yahoo.com.br

IMBITUBA
Três D. Aluguel de Maq e Equip (Imbituba Loc)
Rua Duque de Caxias, 350 – Centro
Fone: (47) 3255-1369 / 9651-5215
CEP: 88780-000
thayson.souza@hotmail.com
tresdequip@gmail.com

ITAJAI
Castro Bitencourt & Amaral Bitencourt Ltda
Av. Nilo Bitencourt, 986 - São Vicente
Fone: (47) 3344-6969
CEP: 88312-100
betoneirasdograndao@hotmail.com

Indusmaq Ind. Com. Ltda
Rua Elisiário Pereira, 83 - Barra do Rio
Fone: (47) 3344-0400 / 344-0737
CEP: 88305-270
sergio@indusmaq.com.br

JARAGUÁ DO SUL
Cattoni Equip. Jardinagem Ltda
Rua Vitor Rosemberg, 122 – Vila Lenzi
Fone: (47) 3371-6370 / 3275-6939
CEP: 89252-400
cattoni@pop.com.br

LAGES
Maw Máquinas Wiggers Ltda
Av. Dom Pedro II, 1080 - São Cristovão
Fone: (49) 3223-2855
CEP: 88509-215
aldori@maw.com.br

LONTRAS
J. C. G. Consertos de Motores e Ferramentas Elétricas Ltda – ME
(JCG Consertos)
Rua Otto Peyerl, 10 – Sala 01 – Riachuelo
Fone: (47) 3523-0799
CEP: 89182-000
atendimentojcgmotores@hotmail.com

PALHOÇA
Alo_Equipe de Equip Ltda Me
Av. Madre Paulina, 800 – Jd Aquarius
Fone: (48) 3342-5303
CEP: 88133-015
alo_equipe@hotmail.com

PINHALZINHO
Gelton Pansera EPP (Pansera Ferramentas)
Av. Manaus, 776 – Nova Divineia
Fone: (49) 3366-1656
CEP: 89870-000
eletropansera@yahoo.com.br

RIO DO SUL
André Budag e Cia Ltda - ME
Rua Alameda Aristiliano Ramos, 1258 - Santana
Fone: (47) 3521-2955
CEP: 89160-000
asil@asil.com.br

RIO NEGRINHO
Tornearia Metal Aço Ltda
Rua José Metz, 155 - Vista Alegre
Fone: (47) 3644-2454
CEP: 89295-000
marcosbatista969@ig.com.br

RIQUEZA
Maqoeste Indústria de Máquinas Ltda – ME
Av. José Bressan, 1998 Sala 01 – Centro
Fone: (49) 3675-0414
CEP: 89895-000
maqoeste@cpnet.com.br

SÃO JOSÉ
Rafael Locações Ltda (Aluguemaq Loc. de Equip. para Const. Civil)
Rua João Esídio de Souza, 260 – Serraria
Fone: (48) 3258-0806
CEP: 88115-660
rafaelaluguemaq@hotmail.com

VIDEIRA
Mecânica Industrial ABN Ltda
Rua Dez de Março, s/n - Carboni
Fone: (49) 3566-0452
CEP: 89560-000

Zarpellon Com. Peças e Serviços Ltda - ME
Rua Brasil Viana, 221 - Floresta
Fone: (49) 3566-0544
CEP: 89560-000
zarpellon@zarpellon.ind.br

XANXERÊ
Mecânica Record Xanxerê Ltda - ME
Rua Athanásio Antonio, 203 - Centro
Fone: (49) 3433-0028 / 3433-0899
CEP: 89820-000

---------- SÃO PAULO ----------

ARARAS
Claudio Poncio Vicentin – ME (SJ Máquinas)
Av Torque,480 – Jd Belvedere
Fone: ((19) 3353-1270 / 99691-9061
CEP:13601-056
sjmaquinas@ig.com.br

ASSIS
Márcio Alexandre Brussolo – ME
Rua Fortuna, 145 – Vl São Benedito
Fone: (18) 3323-7256
CEP: 19804-589
consertec.maquinas@yahoo.com.br

Martins & Piemonte Assis Alug. de Equip. E Com. de Máq. Ltda - EPP
Av. Abílio Duarte de Souza, 919 - Vila Rosangêla
Fone: (18) 3325-1268
CEP: 19813-000
danilo@locamaqassis.com.br

BAURU
Mercantil Johannsen Com. Máq. Motores Ltda – ME
Av. Pedro de Toledo, 4-61 – Centro
Fone: (14) 3234-5606
CEP: 17015-160
johannsen@uol.com.br

CANDIDO MOTA
M. Antonio Rodrigues Bombas ME (Hidrobombas)
Rua São Paulo, 715 – Centro
Fone: (18) 3341-1918
CEP: 19880-000
hidrobombas.cm@hotmail.com

CAPIVARI
Lopes de Souza Com. & Locação Ltda
Av. Pio XII, 1904 – Morada do Sol
Fone: (19) 3491-5757
CEP: 13360-000
lopesdesouzacap@uol.com.br

CATANDUVA
Cleudecir Senhorino - ME (Mec. Agric.Brasil)
Av. José Nelson Machado, 2247 - Centro
Fone: (17) 3522-8608
CEP: 15810-185
aguinaldo30@ibest.com.br

DOURADO
Jonas Humberto Torres - ME
Rua Braulio Modesto Abreu, 262 - Jd Primavera
Fone: (16) 3345-1634
CEP: 13590-000

DRACENA
Casa Maq. Com. Ass. Loc. Máq. Ind. Ltda
Av. Washington Luiz , 725 - Centro
Fone: (18) 3822-2004
CEP: 17900-000
casadasmaquinassartori@hotmail.com

EMBU-GUAÇU
E A de Lima Comércio de Ferragens (Nondas Ferragens)
Rua Maria das Dores Delfim, 75 – Centro
Fone: (11) 4661-3277
CEP: 06900-000
eadelima2010@hotmail.com
www.nondasferragens.com.br

FRANCA
Palácio das Ferramentas e Parafusos Ltda
Av. Santos Dumont, 1100 - Santos Dumont
Fone: (16) 2104-9666
CEP: 14405-268
compras@palaciodasferramentas.com.br

Roberto Rogério de Santana - ME
Rua João Quirino Souza, 1433 - Vila Industrial
Fone: (16) 3721-2350
CEP: 14403-357
taiseh@hotmail.com

GUARULHOS
Guaru-Lok Aluguéis de Máq. e Equip. Ltda
Av. Antonieta, 151 – Vl. Endres
Fone: (11) 2423-3910 / 7867-2701
CEP: 07041-040
guaru-lok@guaru-lok.com.br

JACAREÍ
J C Peres Ferreira Junior Andaimes – ME (J M Loc. de Andaimes)
Av. São Jorge, 515 – Jd Pitoresco
Fone: (12) 3961-3479 / 8835-9079
CEP: 12312-000
andaimes.jm@gmail.com

JAU
A S Pioneira Com. Loc. Man. Maq. Ltda
Av. Zezinho Magalhães, 309 – Vila Nova
Fone: (14) 3624-7878
CEP: 17202-170
alugmaquinas@uol.com.br

LIMEIRA
Equipom Com. de Máq. e Loc. Equip. Ltda
Rua Dr. Trajano de Barros Camargo, 1860 – Bom Jesus
Fone: (19) 3442-1551 / 3444-7714
CEP: 13480-756
pompeu@equipom.com.br

MC Refrig Limeira Ltda - ME
Rua Germano Perissotto, 112 - Pq. N. Sra. Dores
Fone: (19) 3038-9426 / 8161-3841
CEP: 13483-070
mc_mcrefrigeracao@ig.com.br

MOGI DAS CRUZES
AM Locações Ltda - ME
Av. Francisco Ferreira Lopes, 3196 - Vila Jundiai
Fone: (11) 4729-6778
CEP: 08745-000
vtamlocacoes@uol.com.br
sacamlocacoes@uol.com.br

OURINHOS
R Maisato Ourinhos – ME (LR Loc. e Cons. para Const. Civil)
Rua dos Expedicionários, 1716 – Jd. Matilde
Fone: (14) 3324-8732
CEP: 19901-630
rmaisato@terra.com.br

PEDREIRA
JR Camargo Com. de Sucatas Ltda
Av. Antônio Serafim Petem, 2695 - Triunfo
Fone: (19) 3893-1666 / 3893-3283
CEP: 13920-000
rajucamargo@uol.com.br

PERUÍBE
Antonio Carlos Bezerra Peruíbe – ME
Av. Vereador João Bechir, 76 – Centro
Fone: (13) 3455-3935
CEP: 11750-000
liglig.bezerra@hotmail.com

PIRASSUNUNGA
Antônio Sérgio Bueno da Silva – ME
Av. Nenton Prado, 2216 – Centro
Fone: (19) 3561-3494 / 9700-9883
CEP: 13631-040
tinafranceschini@hotmail.com

PRESIDENTE PRUDENTE
Dida Ferramentas Ltda
Av. Brasil, 2562-A - Vila Industrial
Fone: (18) 3902-9080 / 3903-9227 / 9725-4172
CEP: 19013-002
ferramentasdida@ig.com.br

REGISTRO
Movep - Motores Máquinas e Acessórios para Indústria Ltda
Av. João Batista Pocci Jr, 154 – Centro
Fone: (13) 3821-2733
CEP: 11900-000
melissa@movep.com.br

RIBEIRÃO PRETO
João Valentim Palaro – ME (Abemaq)
Rua Bonfim, 1460 – Ipiranga
Fone: (16) 3633-1555 / 3021-4989 / 9327-9126
CEP: 14055-660
abemaq@abemaq.com.br

Roberluz Com. Máq. Posto Solda
Rua João Ribeiro, 545 - Campos Elíseos
Fone: (16) 3969-2596
CEP: 14080-610

RIO CLARO
Angelo Eduardo Zerbo Sella Comércio – ME
Av. 16ª, 424 – Vl. Alemã
Fone: (19) 3525-6131
CEP: 13506-720
comercialsella@terra.com.br

SÃO CAETANO DO SUL
Recompac Com. e Loc. de Máq. e Equip. Ltda - EPP
Rua Madeira, 595 - Santa Maria
Fone: (11) 4220-1714 / 4220-1362
CEP: 09560-540
recompac@recompac.com.br

SÃO JOSÉ DO RIO PRETO
Ronaldo Dionísio Vidotto (Máquinas Urano)
Rua José Musegante, 74 - Jd Urano
Fone: (17) 3226-1261
CEP: 15084-250
maquinas.urano@bol.com.br

SÃO JOSÉ DOS CAMPOS
Gênio Loc. de Equip. Ltda – ME (Gênio Loc. Manut. e Vendas
Av. Vicente Brandão Ferreira, 364 – Jd. Santa Júlia
Fone: (12) 3949-1650 / 3944-1458 / 7818-7739
CEP: 12228-004
marcio@geniolocacao.com.br
atendimento@geniolocacao.com.br

Gustavo Amaral Dalarmi – ME (Dalarmi)
Av. Marechal Castelo Branco, 139 – Jd. Bela Vista
Fone: (12) 3207-6647
CEP: 12209-002
contato.dalarmiltda@hotmail.com

SÃO PAULO
AG Eletrotécnica Com. e Locadora Ltda
Rua Tibúrcio Rodrigues, 210 - Jd Colonial Interlagos
Fone: (11) 5661-3538 / 5661-3955
CEP: 04821-160
aglocadora@uol.com.br

Albertino C. Viana Filho Máq. - ME
Av. Pedro Roscherl Gotsfritz, 376 - Jd Satélite
Fone: (11) 5666-5223
CEP: 04809-160
albertino.cvf@terra.com.br

Bruna Santinello Capone (Civil Maq Com. e Loc. de Máquninas)
Rua Francisco Bruno, 161 – Vl. Mariza Mazzei
Fone: (11) 2236-4749
CEP: 02432-070
civilmaq@civilmaq.com.br

Ferreira & Ferreira Assist. Técnica
Rua do Bispo, 57 – Vl. Industrial
Fone: (11) 2702-9464 / 2702-2152
CEP: 03286-110
maxtec.assist@superig.com.br
maisaferreiralima@superig.com.br

M C Equip. Const. Civil Ltda
Rua Joaquim Ribeiro, 207 - Sítio Morro Grande
Fone: (11) 3972-9881 / 3974-3881 / 7634-8241
CEP: 02809-000
mc_madruga@yahoo.com.br

Pec Maq Pec Formas Indústria e Comércio Ltda
Rua Lucília Perez, 52 – Jd. Ester Yolanda
Fone: (11) 3719-1687 / 3719-2934 / 3719-2496
CEP: 05374-150
atendimento10@pecformas.com.br
projetos@pecformas.com.br

SÃO SEBASTIÃO
Lucimar Freitas Ribeiro - ME
Av. Boulevar Canto do Mar, 1828 - Canto do Mar
Fone: (12) 3861-1214
CEP: 11600-000
litoral_maquinas@itelefonica.com.br

SOCORRO
Mogiana Com Maq Mot Ltda
Rua Etore Montovani, 519 – Centro
Fone:(19) 38952766 / 38552256
CEP: 13960-000
comprasmogiana@outlook.com

SOROCABA
Laércio Ferreira dos Santos Junior - ME
Rua Maestro Zeferino Santana, 39 – Jd Santa Terezinha
Fone: (15) 3222-2549
CEP: 18040-010
laercio.torneiro@hotmail.com

TATUI
Darci Donizete Rodrigues Souza
Rua 11 de Agosto, 1475 - Centro
Fone: (15) 3251-4889
CEP: 18227-000
alugmak@uol.com.br

VINHEDO
Romão Gogolla Junior Andaimes – ME
Av. Independência, 6374 – Nova Vinhedo
Fone: (19) 3886-4596
CEP: 13280-000
romaolocacao@superig.com.br

---------- TOCANTINS ----------

ARAGUAINA
Kakareko Locações Equip. C. Civil Ltda
Av. Getúlio Vargas, 396 – Senador
Fone: (63) 3414-8774
CEP: 77813-505
kakarekolocacoes@hotmail.com

PALMAS
Locatins Loc. de Máq. e Feramentas p/ Construção Ltda
Quadra, 112 Sul Rua SR-05 lote 24 - Setor Industrial
Fone: (63) 3225-2348 / 3225-1001
CEP: 77020-174
locatins@locatins.com.br

Locomaq Locação Vendas Manut. Máq.
Rod. TO 050 Q. 612 Sul, 07, 40 - Industrial
Fone: (63) 3321-3600
CEP: 77022-094
locomaq@terra.com.br

Para esclarecer dúvidas e receber sugestões, a IRMÃOS FISCHER disponibiliza uma equipe altamente qualificada e treinada para atender seus consumidores.

Ligue grátis, teremos o maior prazer em atendê-lo.

Horário de Atendimento:
Segunda a quinta-feira: 07:00 às 12:00 e das 13:00 às 17:00h
Sexta-feira: 07:00 às 12:00 e das 13:00 às 15:30h

sac

Serviço de Atendimento ao Consumidor

0800 47 3535
0800 729 3535

sac@fischer.com.br
www.fischer.com.br

Conheça nossa linha de produtos

Construção civil

Carrinho de mão 50l
Caçamba aço

Carrinho de mão 55l
Caçamba injetada PP

Carrinho de mão 60l
Caçamba aço

Lançamento!

Carrinho de mão 60l
Galvanizado
Caçamba aço

Carrinho de mão 85l
Caçamba aço

Carrinho de mão 106l
Caçamba aço

Lançamento!

Carrinho de mão Amazonas 80l
Caçamba aço

Lançamento!

Betoneira Fischer
MOB-400 G2

Eletrodomésticos

Fogão Cooktop Fischer
5Q TC gás mesa vidro

Churrasqueira elétrica
Fischer Grill

Churrasqueira à gás
Fischer Ranch 3 espetos

Centrífuga de Roupas
Fischer Spin

Forno elétrico Fischer
Gourmet Grill

Forno de micro-ondas
Fischer embutir 23l

Coifa de ilha Fischer
Island 90 cm vidro

Secadora de roupas
Fischer Amiga

Bicicletas

Bicicleta Fischer Aro 16
Ferinha Super

Bicicleta Fischer
Fast Boy aro 20

Bicicleta Fischer Aro 26
Barra Super New

Bicicleta Fischer
Vector Aro 26

Eletroportáteis

Linha Fischer Le Cheff

Para conhecer mais produtos visite
o nosso site: www.fischer.com.br